NOTAS:

1 – DIMENSÕES EM CENTÍMETROS E NÍVEIS EM METROS.
2 – PARA REDE DE ÁGUA POTÁVEL VER DES A–063–000–92–5–XX–0088.

VISTA 1

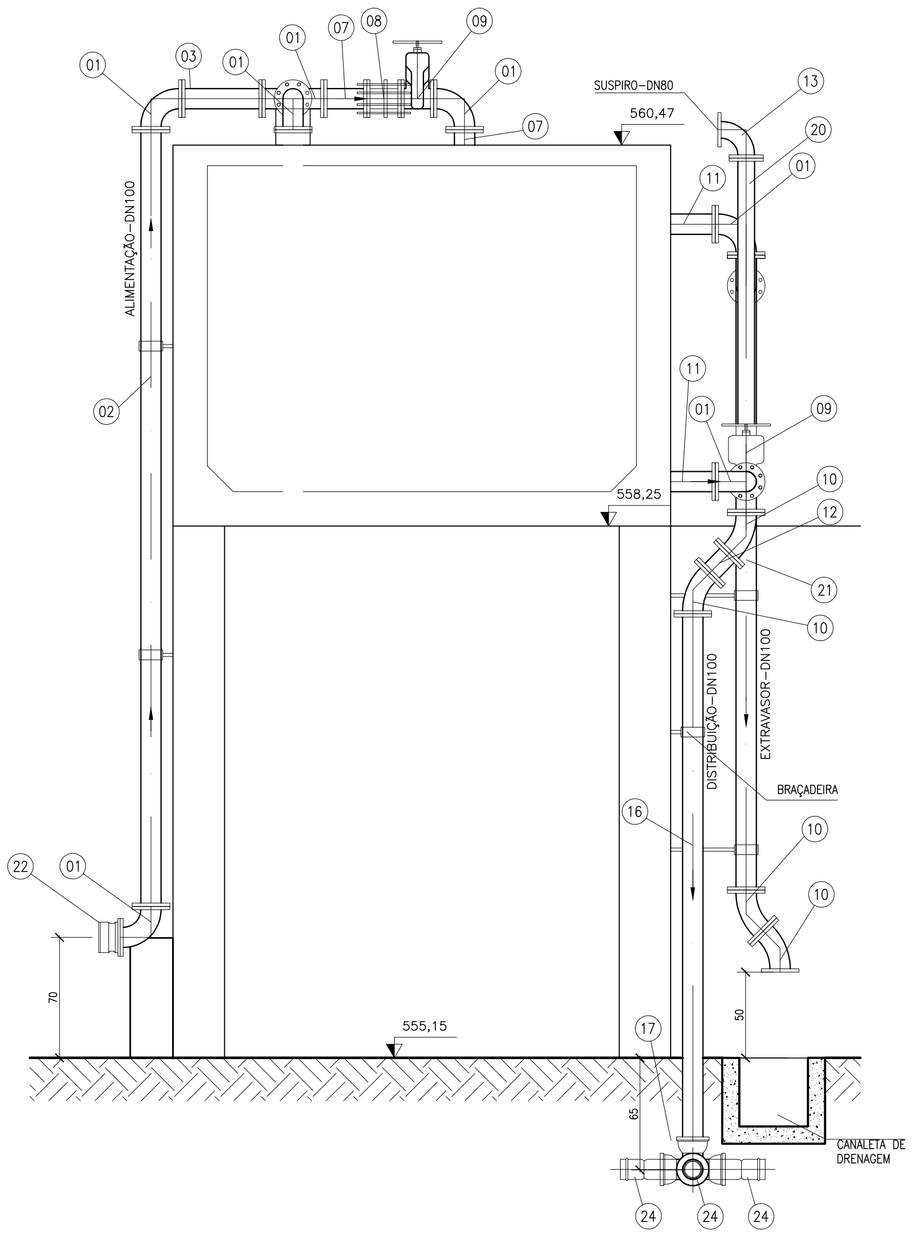

VISTA 2

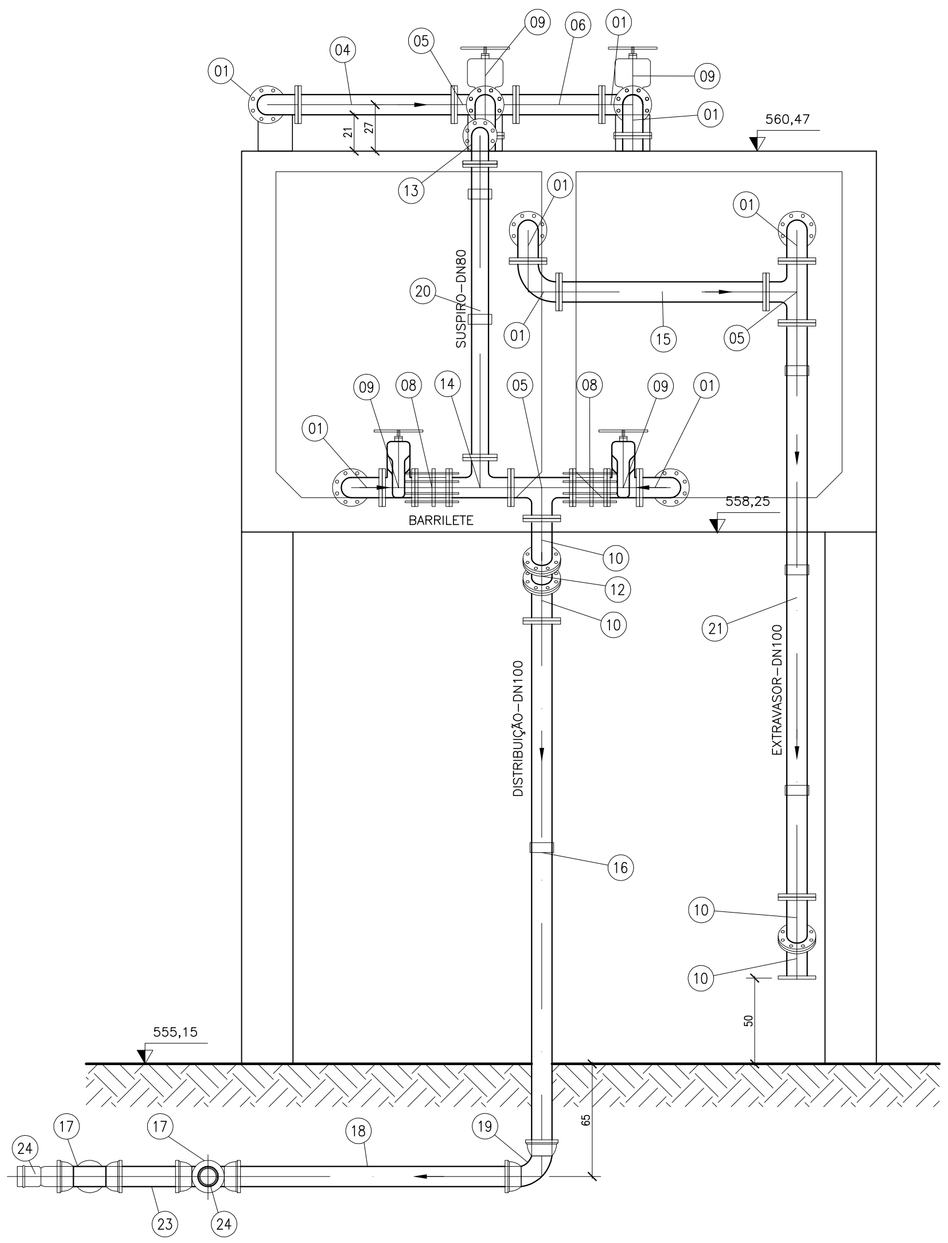

ESTE DESENHO É PROPRIEDADE DA COMPANHIA ESPÍRITO SANTENSE DE SANEAMENTO – CESAN E NÃO PODE SER COPIADO SEM SUA AUTORIZAÇÃO.

NÚMEROS	TÍTULOS
PRINCIPAIS DESENHOS DE REFERÊNCIA	

Nº	LOCAL	DISCRIMINAÇÃO	DES.	DIV.	GER.	DATA
REVISÃO						

CANCELA E SUBSTITUI O DESENHO NÚMERO:

CANCELADO E SUBSTITUÍDO PELO DESENHO NÚMERO:

CENTRO DE DOCUMENTAÇÃO
RECEBIDO: __/__/__
Nº DOC.: _____ ASS.: _____
APROVAÇÃO CESAN:
ASS.: _____ MATR.: _____
UNID.: _____ DATA: __/__/__
ESTA APROVAÇÃO NÃO ISENTA A CONTRATADA DE SUAS RESPONSABILIDADES LEGAIS.

EMITENTE: Etep Consultoria, Gerenciamento e Serviços

PROJETADO:	COORDENADOR:
ARTUR AUGUSTO OLIVEIRA NEVES	ENGº LINEU RODRIGUES ALONSO
CREA: 200342327–3 REGIÃO:	CREA: 44268/D REGIÃO: SP
DESENHO: Tatiana Pimenta	Nº DES. PROJETISTA:
DATA: 07/10/2010	0876.DS.03.H.020/00

RESPONSÁVEL TÉCNICO: ENGº LINEU RODRIGUES ALONSO
CREA: 44268/D REGIÃO: SP ART Nº: 2010007124 DATA: 02/08/2010

EMISSÃO CESAN	DATAS
PROJETADO:	
CREA:	
DESENHADO: ETEP	
VERIFICADO: ENGº NESTOR GORZA JUNIOR	
DIVISÃO: ENGº NESTOR GORZA JUNIOR	
GERÊNCIA: ENGº SANDRA SILY	

CESAN

MUNICÍPIO: **MARECHAL FLORIANO** DISTRITO: **SEDE** BAIRRO:

NOME DO EMPREENDIMENTO: **SISTEMA DE ESGOTAMENTO SANITÁRIO**

TÍTULO: **ESTAÇÃO DE TRATAMENTO DE ESGOTO – RESERVATÓRIO ELEVADO HIDRÁULICA – REDE AUXILIAR – ÁGUA POTÁVEL VISTAS 01 E 02**

ESCALA:	FOLHA:	Nº CESAN	REV:
1/25	02 / 03	A–063–000–92–5–XX–0094	00